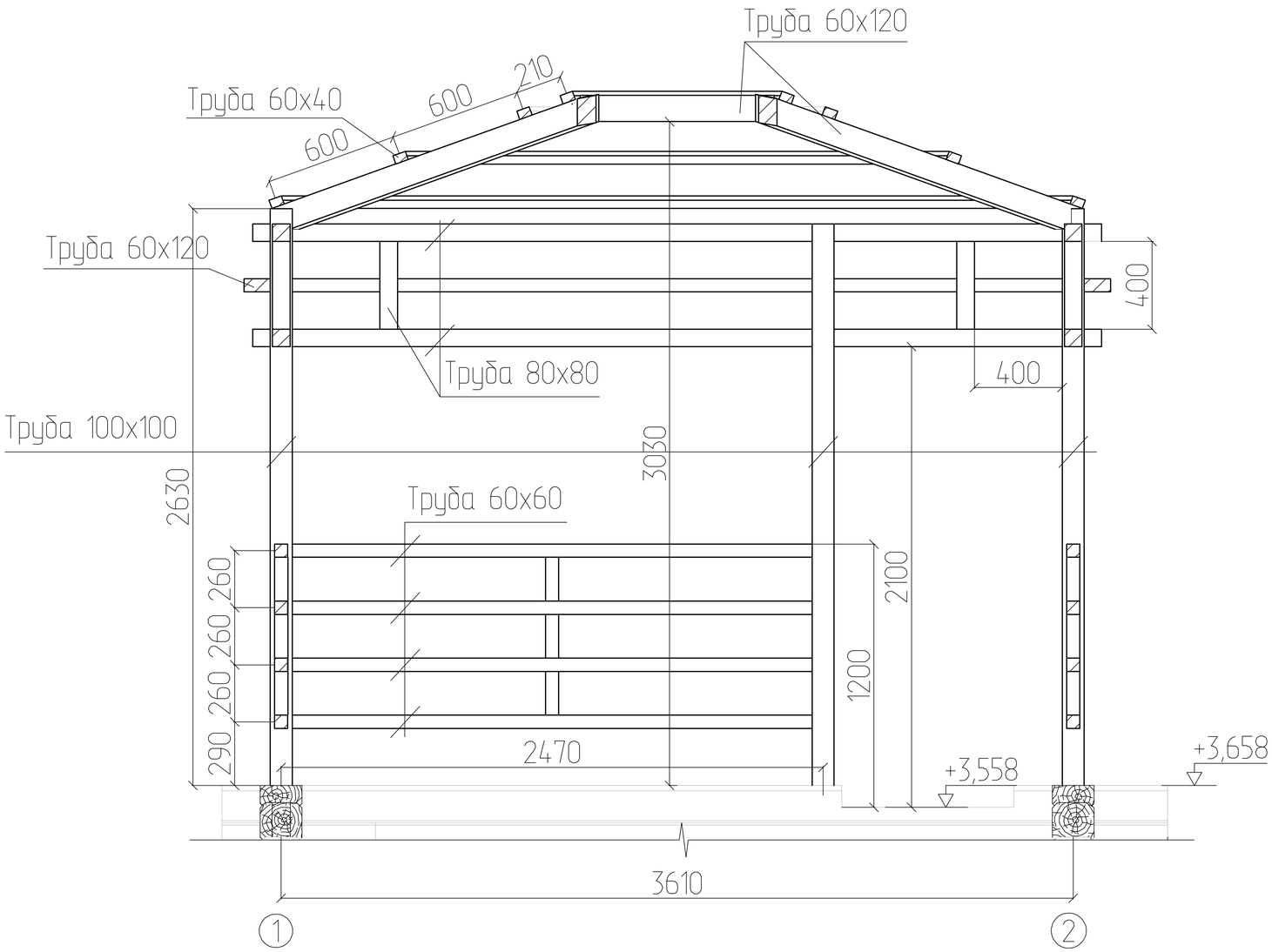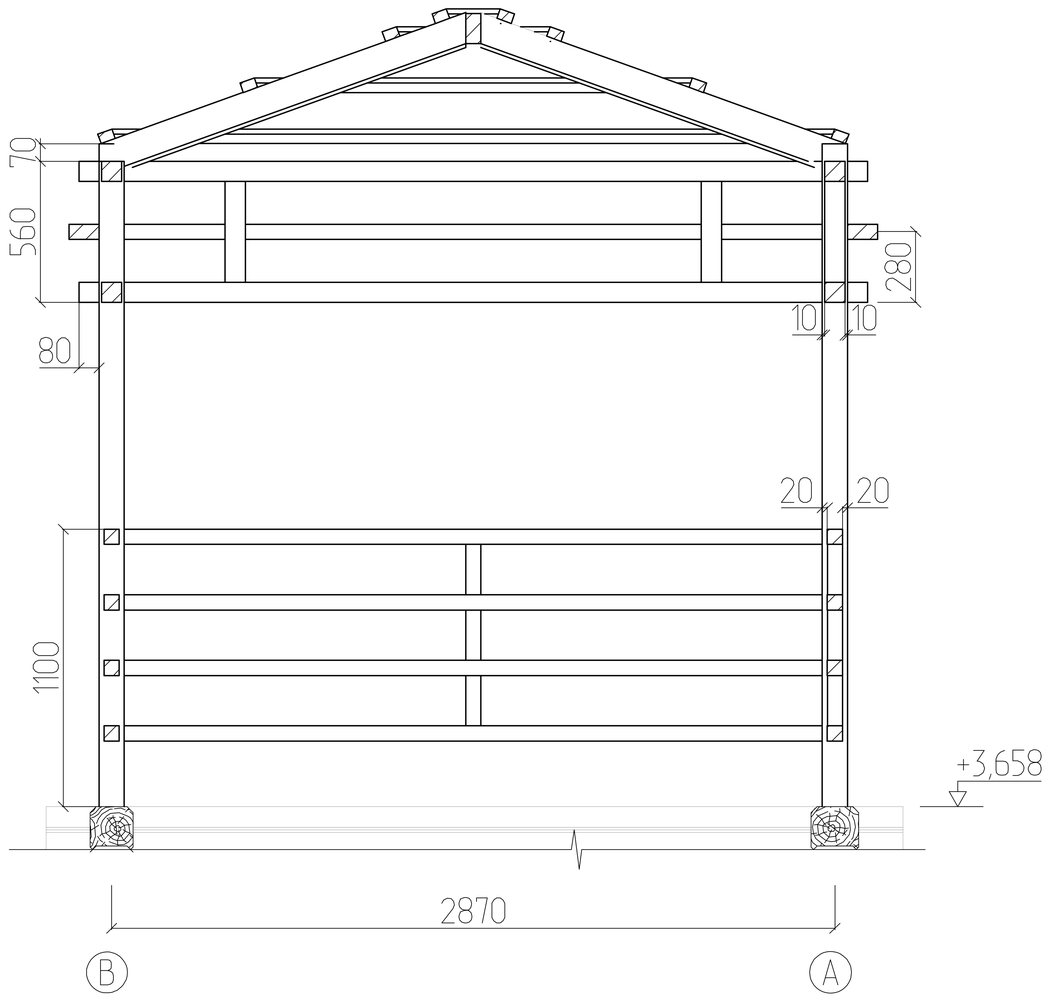Схема конструкции навеса