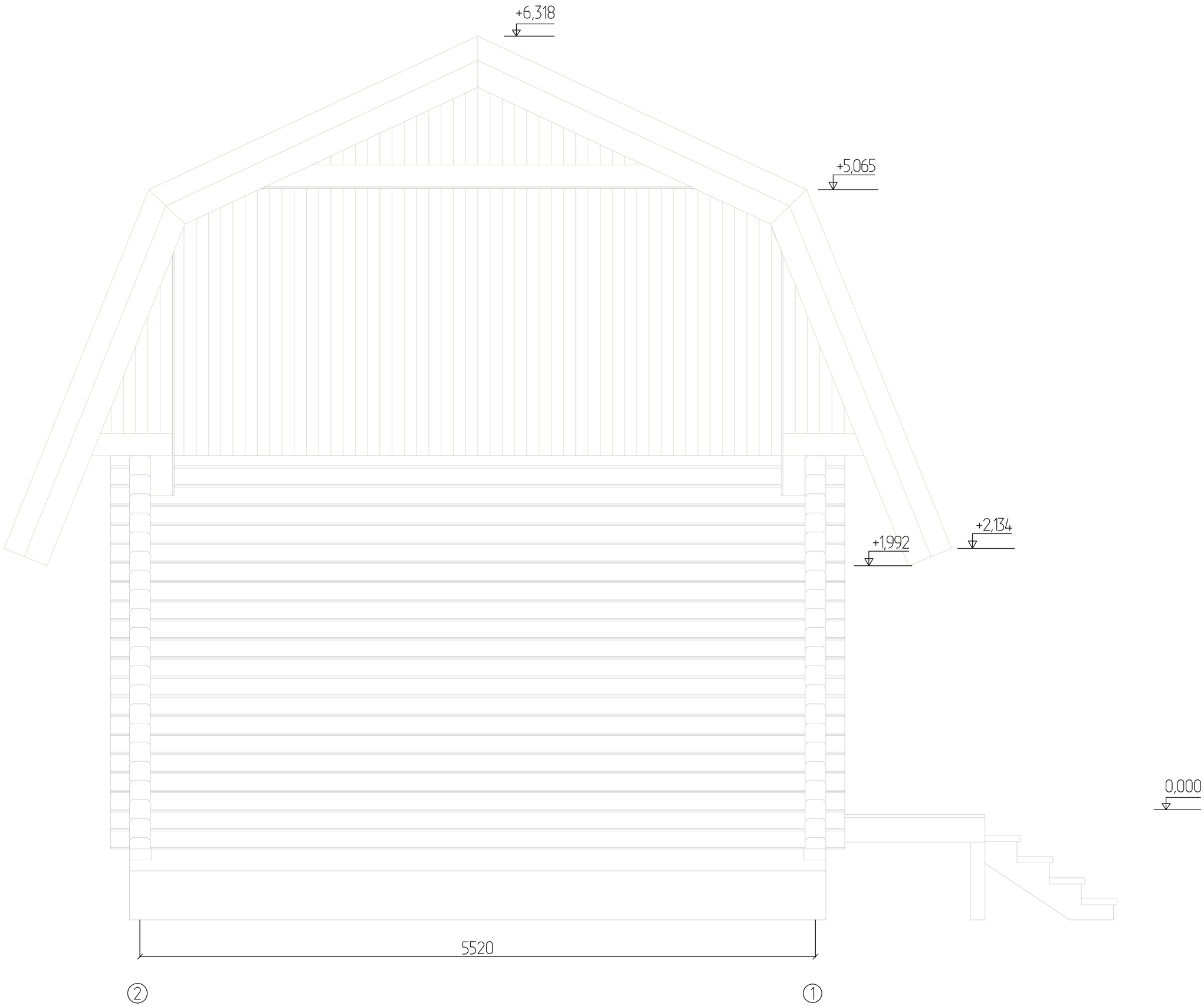Фасад в осях 2 - 1